GOSPODARUL

PROFESIONIST

MANUAL DE UTILIZARE

POMPA SUBMERSIBILA



Pompa submersibila 4QGD-1100

Pompa submersibila 4QGD-1500

INAINTE DE UTILIZARE CITITI CU ATENTIE ACEST MANUAL

ATENTIE !!!

ACEST PRODUS SE VA FOLOSI IN ACTIVITATI CASNICE - DESTINATIE HOBBY,

EL NEFIIND CONSTRUIT PENTRU ACTIVITATI INDUSTRIALE INTENSE .

UTILIZAREA ACESTUI PRODUS IN ALTE CONDITII CONDUCE LA PIERDEREA GARANTIEI.



Avertizare! Pentru siguranta dumneavoastra cititi cu atentie acest manual si instructiunile generale de siguranta inaintea utilizarii echipamentului.

Nerespectarea acestor reguli poate avea ca rezultat producerea electrocutarilor, a incendiilor si/sau a ranirilor personale.

Simboluri

Simbolurile utilizate in manual sau pe produs au urmatoarele semnificatii:

	Atentie!		Produsul este in conformitate cu standardele de siguranta ale Directivelor Europene
	Cititi manualul de utilizare		Izolatie dubla

1. Masuri de siguranta generale pentru uneltele electrice

Masuri de siguranta a echipamentului in exploatare



ATENTIE! Verificati intotdeauna ca tensiunea de alimentare sa corespunda cu cea inscrisa pe placuta uneltei.

- Nu rasuciti cablul electric de alimentare al uneltei
- Nu transportati unealta tinand-o de cablul electric si nu trageti de cablul electric pentru a o scoate din priza.
- Tineti cablul electric de alimentare a masinii la distanta fata de sursele de caldura, de petele de ulei, de grasimi, de obiectele ascutite si sursele care emana caldura.
- Verificati stecherul si cablul electric in mod regulat si in caz de deteriorare a acestora apelati la un electrician autorizat.
- Nu suprasolicitati pompa! Ea poate fi folosita in conditii de siguranta daca sunt respectati parametrii de exploatare care o caracterizeaza.
- Nu utilizati unelte electrice cu un alt scop fata de cel pentru care sunt destinate.

2. Service

- Repararea trebuie realizata numai de catre personal autorizat prin inlocuirea cu accesorii si piese de schimb originale pentru a se evita producerea accidentelor datorate reparatiilor necorespunzatoare.

3. Masuri de siguranta specifice pompei submersibile

- Nu utilizati pompa in puturi, piscine, iazuri sau rezervoare in care sunt persoane in imediata vecinatate a pompei.
- Evitati functionarea pompei in gol.
- Intrucat pompa este foarte silentioasa in exploatare, evitati toate problemele legate de aspiratie la utilizarea ei in rezervoare sau fantani.
- Instalarea pompei trebuie efectuata de catre personal calificat.
- Pentru fixarea pompei cu un cablu sau sfoara in pozitia de lucru utilizati manerele cu care este prevazuta.

4. Domeniu de utilizare

- Aceasta electropompa este destinata transportului apei din fantani, puturi si a micilor lucrari de irigatii agricole sau gradini. Nu utilizati produsul pentru extragerea hidrocarburilor (carburanti, uleiuri, solventi...)

- Constructia speciala a rotorului faciliteaza racirea pompei in timpul functionarii.

NU ESTE PROIECTATA PENTRU UZ INDUSTRIAL.



ATENTIE ! Pompa este proiectata si construita pentru extragerea lichidelor fara continut de substante explozive si a lichidelor non-agresive chimic si cu densitatea maxima a particulelor de 15g/m³.

5. Pregatirea pentru punerea in functiune



ATENTIE! In cazul in care apar zgomote anormale in functionare opriti imediat pompa si adresati-va unui service autorizat pentru constatari si reparatii.



ATENTIE! Deconectati alimentarea cu energie electrica inaintea inceperii oricarei operatiuni de reglare sau intretinere.

Zona de lucru:

- Inainte de imersarea electropompei in pozitia de lucru asigurati-va ca nu exista nisip sau sedimente solide.In cazul existentei acestora curatati foarte bine amplasamentul pompei.
- Pompa functioneaza in pozitie verticala.
- Pozitionati pompa la cel putin 0.5 m desupra bazei amplasamentului astfel incat depunerile ulterioare de sedimente sa nu afecteze buna functionare a pompei.
- Este foarte important ca nivelul apei sa nu coboare niciodata sub corpul pompei.

PERICOL DE INGHET! In situatia in care pompa ramane inactiva la temperaturi sub 0ºC,asigurati-va ca nu exista apa reziduala care poate ingheta si prin urmare poate distruge componentele pompei.

Conexiune hidraulica

- Se face utilizand tubulatura rigida sau flexibila din metal sau plastic.
- Este recomandata utilizarea unei tubulaturi cu un diametru interior cel putin egal cu cel al pompei, pentru evitarea scaderii performantelor pompei si aparitiei colmatarii.
- Dimensiunile amplasamentului pompei trebuie calculate in stransa legatura cu volumul estimat de apa si cu debitul pompei, pentru evitarea unei frecvente prea mari de porniri ale pompei.

Pompa nu trebuie supusa la mai mult de 30 cicluri de pornire pe ora pentru evitarea supraincalzirii motorului.

- Este recomandata conectarea pompei la un circuit electric dedicat, cu impamantare.
- Aceste pompe cu motoare monofazate sunt dotate cu protecte termica si pot fi conectate direct la retea.

6. Curatare si intretinere



ATENTIE! Inainte de orice interventie asupra echipamentului, deconectati alimentarea cu energie electrica de la retea.

Curatarea rotorului

Daca particulele solide s-au depozitat excesiv in interiorul pompei atunci trebuie sa demontati partea de sus a pompei in felul urmator:

- Demontati partea superioara a pompei.
- Scoateti statorul din cauciuc si curatati sub jet de apa impuritatile acumulate.
- Lubrifiati surubul inainte de asamblare, pentru a evita aparitia coroziunii.
- Asamblati in ordine inversa

NU utilizati solventi (ca de exemplu : petrol si derivati, alcool) intrucat acestia pot deteriora partile din cauciuc.

Principalele cauze care pot conduce la distrugerea bobinei statorului pot fi urmatoarele:

- Tensiunea electrica prea ridicata sau prea scazuta.
- Patrunderea apei in bobina cauzata de distrugerea sistemelor de etansare.

Intretinere

Echipamentul nostru a fost proiectat astfel incat sa poata fi utilizat pentru o perioada indelungata cu un minimum de intretinere.

Dupa o functionare de 2000 de ore este necesar sa verificati uzura motorului si starea statorului de cauciuc. Daca uzura este avansata, inlocuiti componentele uzate. Dupa o functionare de 3000 de ore inlocuiti uleiul de lubrifiere (ulei mecanic nr.3 sau nr. 10 cu grad de umplere de pana la 80% din volum).

7. DEPOZITARE

- Depozitati pompa intr-un spatiu inaccesibil copiilor intr-o pozitie stabila si sigura intr-un loc fara praf sau supus vibratiilor, evitand temperaturile prea ridicate sau scazute.
- Protejati pompa fata de actiunea directa a razelor solare si pastrati-o intr-un loc intunecos, daca este posibil.

8.Garantie

Garantia acopera toate materialele componente si viciile de fabricatie cu exceptia,fara insa a fi limitate la:

- Baterii, incarcatoare, componente uzate ca urmare a unei exploatari normale (perii colectoare, rulmenti, cabluri, etc) sau accesorii (burghie, biti, dalti etc..).
- Defecte cauzate de o exploatare, intretinere si depozitare necorespunzatoare, modificari neautorizate asupra echipamentului, costul transportului.
- Pagube materiale si leziuni corporale rezultate in urma exploatarii necorespunzatoare a echipamentului.
- Deteriorari cauzate de lichide,patrundere excesiva de praf, distrugere intentionata , utilizare inadecvata (pentru scopuri in care acest echipament nu este proiectat), etc.

9. Solutionare probleme de exploatare

Probleme	Cauze posibile	Solutii
Pompa nu porneste	Tensiune scazuta de alimentare	Verificati reteaua de alimentare
	Rotor blocat	Demontati pompa si curatati sau inlocuiti rotorul
	Condensator defect	Inlocuiti condensatorul cu unul de aceeasi capacitate
	Motor ars	Inlocuiti motorul
	Rulment spart	Inlocuiti rulmentul
Debit insuficient sau pompanu extrage apa	Filtru obturat	Curatati sau inlocuiti filtrul
	Rotor spart	Inlocuiti rotorul
	Conducta fisurata	Verificati si remediati conducta

10. EXEMPLU SCHEMA MONTAJ

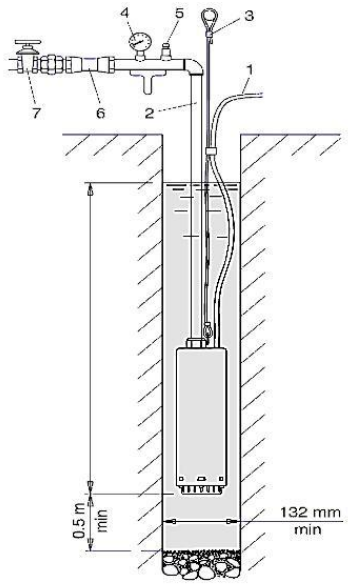

1. Cablu electric
2. Conducta refulare 1”
3. Funie de siguranta
4. Manometru
5. Dezaerator
6. Supapa de sens
7. Robinet

11. Specificatii tehnice

Specificatii	QGD-1100	QGD-1500
Putere	1100W	1500W
Debit max.	30 L /min	40 L / min
Inaltime max.	95m	190m
Diam. de refulare	1”(25mm)	1”(25mm)
Diam. pompa	4” (100 mm)	4” (100 mm)
Cablu alimentare	10m	10m
Temperatura	35°C	35°C
Greutate	9.5 Kg	10 Kg

Turbina bronz,
Corp inox
Tripla etansare
Condensator de pornire
Protectie la suprasarcina
Surub inox

GOSPODARUL
PROFESIONIST

CERTIFICAT DE GARANTIE SI CALITATE

Produs…….. Model ……

Seria de fabricatie……

Factura Nr / Data ……

Semnatura si stampila vanzatorului

Semnatura cumparatorului

Vandut prin societatea …….. din

localitatea ……..

str…….. nr……Termenul de garantie comercial

este de …… luni de la vanzarea din magazin.

Cumparator/Tel……..

Data cumpararii produsului……

1. Certificatul de garantie este valabil numai daca acesta este completat corect fara modificari si stersaturi, semnat si stampilat cu stampila magazinului si insotit de documentele de cumparare originale (facture, chitanta, bon fiscal).
2. Durata unei reparatii se poate stabili de comun acord intre client si vanzator.
3. Conform art. 20 alin (3)og.21/92 si art.20 si art.21 si lg.449/2003, schimbarea produsului in termenul de garantie se va face numai in urmatoarele cazuri:
- Produsul are viciu de fabricatie;
- Produsul are o defectiune ce nu se poate repara;
- Nerespectarea termenului de reparatie convenit intre client si vanzator;
- Lipsa comformitatii produsului.
4. Returnarea produsului defect se va face numai cu ambalajul original si cu toate accesoriile livrate insotit de bonul de casa (factura).
5. Garantia nu se extinde asupra accesoriilor consumabile (in functie de tipul produsului, aceste accesorii consumabile pot fi baterii, discuri, lame, lanturi,capete rotative etc. care prezinta deteriorari mecanice, lovituri sau deformari, neschimbarea bateriilor la timp sau distrugerea tastaturii.

Garantia presupune repararea gratuita a defectelor datorate producatorului , in cadrul termenului de garantie.

1. Unitatea service are obligatia de a efectua diagnosticarea, expertizarea si depanarea, in perioada de garantie, gratuit, in 30 zile de la data inregistrarii reclamatiei consumatorului. In cazul in care produsul nu poate fi reparat, el va fi inlocuit imediat dupa constatarea imposibilitatii folosirii acestuia, cu un produs similar, acordandu-ne un nou termen de garantie, care curge de la data preschimbarii produsului, sau se va restitui beneficiarului contravaloarea produsului. Agentul economic are aceleasi obligatii pentru produsul inlocuit ca si pentru produsul vandut initial.
2. Daca produsul nu a fost folosit conform cu “ Manual de Utilizare” clientul va suporta valoare diagnosticarii de 20 ron.
3. Vanzatorul are obligatia fata de consumator pentru produsul reclamat in cadrul termenului de garantie, sa asigure si sa suporte toate cheltuielile pentru repararea sau inlocuirea acestuia, precum si cheltuielile de diagnosticare, expertizare, ambalare transport.
4. Producatorul si vanzatorul sunt exonerate (absolviti) de obligatiile lor privind garantia daca defectarea s-a produs din cauza nerespectarii de catre consummator a instructiunilor de utilizare, intretinere, manipulare, transport, depozitare, cuprinse in documentatia care insoteste produsul.

Pierderea garantiei:

1. Conditii in care produsul isi pierde garantia
- Neglijenta in utilizare;
- Nerespectarea conditiilor de intretinere si utilizare precizate in manualul de utilizare;
- Transport si manipulare necorespunzatoare, socuri mecanice, lovituri, caderi;
- Folosirea produsului cu accesorii deteriorate sau cu adaptari sau modificari la instalatia electrica sau la partile mecanice ale acestuia;
- Instalare necorespunzatoare;
- Nerespectarea normelor de electrosecuritate ce se impun in utilizarea produsului;
- Deteriorari sau defectiuni datorate calamitatilor natural, inundatii, incendii, traznet, cutremur, socuri electrice;
- Defectiuni datorate unor corpuri straine sau vietuitoare (insect,gandaci, etc) ce au intrat in interiorul produsului.
2. Nu fac obiectul garantiei defectiunile datorate utilizarii produsului in scopuri profesionale
3. Dezlipirea sau ruperea intentionata a sigiliului de siguranta.

NU fac obiectul garanţiei următoarele componente şi accesorii, ale căror uzuri sunt considerate normale în urma utilizării:

1. Pinion de antrenare lanţ (sprocket), şină de ghidaj, sită moară/tocătoare, filtru de ulei, filtru de aer, componente din cauciuc (burduf cilindru, cot carburator, inele de cauciuc, furtune, simeringuri, curele, etc.)
2. Filtru combustibil, buşon benzină, sită rezervor, sonde, rezervoare, plutitoare, robinet combustibil, cui ponto, jicloare, duje, injectoare sau duze de injector, sisteme de reglaj sau pârghii, garnituri sau elemente de etanşare ale carburatorului sau părţi componente, ale căror uzuri se datorează utilizării unui combustibil necorespunzător normelor în vigoare;
3. Ambielaj, cilindru, piston, segmenţi, supape, când uzura se datorează lipsei filtrului de aer sau folosirii unuia necorespunzător, ori în cazul unor detonaţii produse în urma folosirii unui carburant necorespunzător normelor în vigoare, ori când defecţiunea survine din cauza nerespectării regimului de turaţie ori în cazul motoarelor în 2T amestec necorespunzător benzină cu ulei (raport amestec 30 ml ulei la 1 litru benzină, pentru uleiurile achiziţionate de la distribuitorul S.C. RIVIERA BIKE SRL).
4. Becuri, ventilatoare, fulii, carcase plastic, mufe, stuturi, roţi sau role din plastic ;
5. Aprinderile şi releele (în cazul condensării sau scurtcircuitului), bujie, cablu bujie, întrerupătoare, cabluri electrice;
6. Amortizoare din cauciuc sau arc, cabluri (de ambreiaj, acceleraţie, masă cosit, tracţiune, etc);
7. Saboţi şi plăcuţe frână, ambreiaje, ferodouri, arc ambreiaj;
8. Componente electrice sau electronice, când defecţiunile survin din cauza lipsei împământării, utilizarea sau expunerea în condiţii de mediu improprii (umezeală excesivă, temperaturi necorespunzătoare, alimentare la tensiune necorespunzătoare) sau tensiune fluctuantă (în cazul generatoarelor de curent, când puterea consumatorilor este mai mare decât cea furnizată;

9. Presetupă, turbină, carcasă turbină (când defecţiunea a survenit în urma impurităţilor din pompă sau a presiunii create în pompă de alte utilaje, maşini, etc);
10. Elementele componente ale sistemului de tăiere, ex: lanţ motofierăstrău, disc motocositoare, cuţit masă cosit, cuţit maşină gazon, cuţit moară/tocătoare, etc.;
11. Tambur demaror, şnur starter, arc demaror, mâner starter;
12. Masă cosit, cuţit masă cosit, pinteni, contracuţite, dinţi, suport reglaj, suport nucă, nucă, bieletă (întreg lanţul cinematic al sistemului de tăiere la motocositori), când nu sunt corect exploatate, reglate sau curăţite.

ATENTIE! ACEST PRODUS A FOST FABRICAT NUMAI PENTRU UZUL CASNIC, NU PENTRU OPERATIUNI INDUSTRIALE

ATENTIE! RESPECTATI INTOCMAI INSTRUCTIUNILE DIN MANUALUL DE UTILIZARE AL PRODUSULUI

In atentia clientului:

1. Clientul este obligat sa solicite vanzatorului sa verifice daca produsul este insotit de manualul de utilizare, accesoriile precizate in manual sa se faca proba de functionare a produsului.
2. Vanzatorul care comercializeaza produsul are obligatia sa faca demonstratia de functionare a produsului si sa explice consumatorului modul de utilizare al acestuia, daca consumatorul solicita acest lucru.
3. Clientul are obligatia de a citi si a lua la cunostiinta de conditiile de garantie si de reparatie mentionate in certificatul de garantie.
4. In cazul unei defectiuni a produsului, clientul are obligatia de a stabili un termen rezonabil de reparative de comun accord cu vanzatorul.
5. Orice reclamatie ulterioara datorata nerespectarii acestor conditii nu face obiectul garantiei.
6. Aparatul va fi adus la vanzator in stare de curatenie si cu ambalajul original.
7. Nu folositi aparatul in conditii de umiditate, praf, temperature scazute.

Nr. Crt	Data inregistrarii reclamatiei consumatorulu	Data solutionarii reclamatiei	Reparatia executata /piese inlocuite	Prelungirea termenului de garantie a produsului	Garantia acordata pentru lucrarea de service	Numele si semnatura depanatorulu	Semnatura Consumatorului

Importator: SC RIVIERA BIKE SRL,
Str. Tanase Banciu, nr. 12, Popesti Leordeni, Ilfov, Romania
Telefon: 021.361.18.20
Email: service@blademotors.ro
Site: www.blademotors.ro